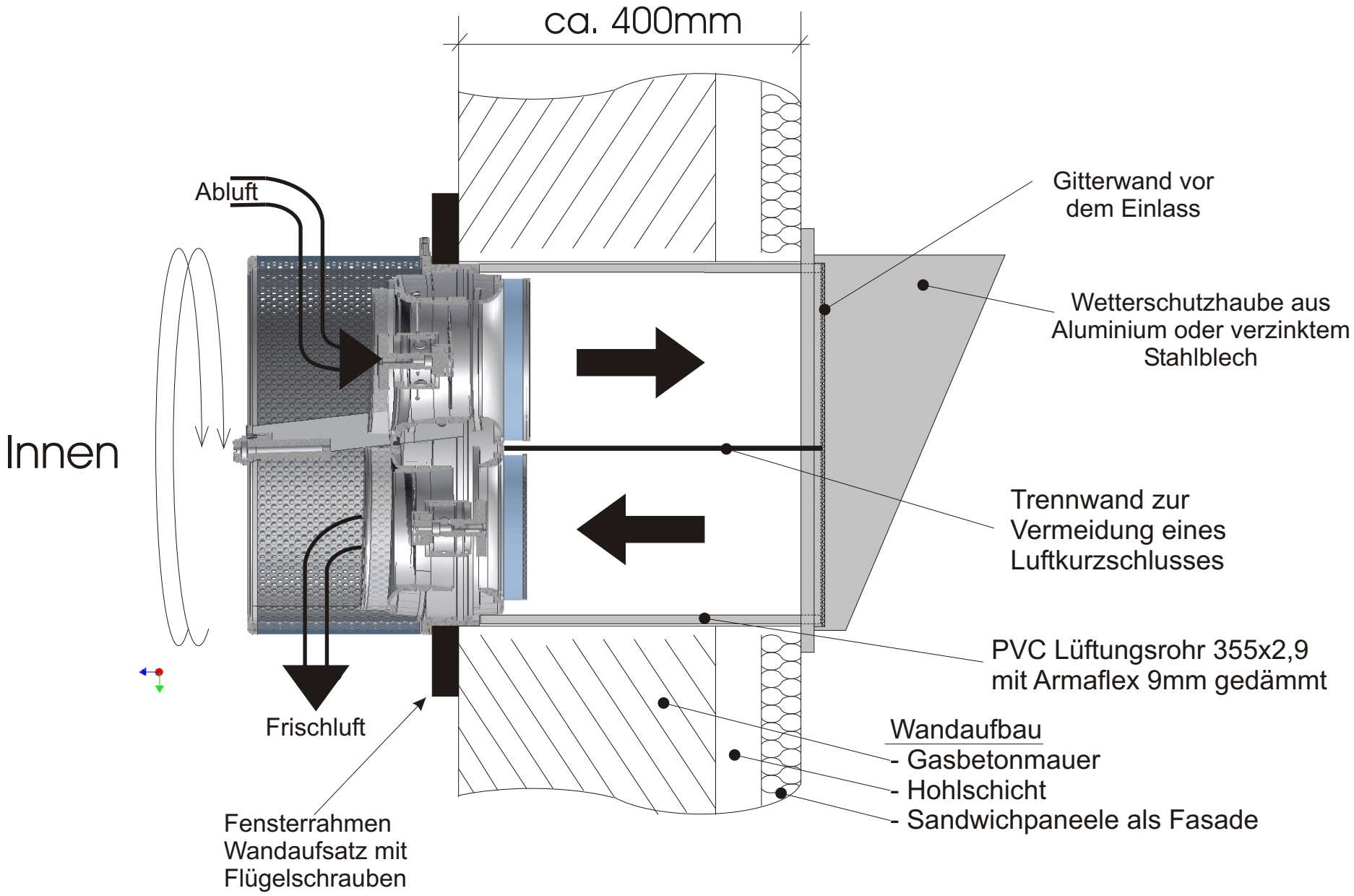
ca. 400mm
Abluft
Innen
Gitterwand vor dem Einlass
Wetterschutzhaube aus Aluminium oder verzinktem Stahlblech
Trennwand zur Vermeidung eines Luftkurzschlusses
PVC Lüftungsrohr 355x2,9 mit Armaflex 9mm gedämmt
Frischluft
Wandaufbau
- Gasbetonmauer
- Hohlschicht
- Sandwichpaneele als Fasade
Fensterrahmen Wandaufsatz mit Flügelschrauben